Г.С. САРАФЯН, С.Н. МКОЯН

АНАЛИЗ ЭФФЕКТИВНОСТИ ТЕХНОЛОГИЧЕСКИХ ПРОЦЕССОВ

Для управления технологическими процессами на предприятии построена математическая модель оптимального распределения ресурсов. Сформулирован критерий оптимизации, отражающий минимальное отклонение от нормативов. Разработано алгоритмическое и программное обеспечение. Проведено тестирование на основе данных производителя чулочно-носочных изделий ОАО “Аршалуйс”.

Ключевые слова: оптимальное распределение, экономические ресурсы, математическая модель, визуальное программирование.

H. S. SARAFYAN, S. N. MKOYAN

ANALYSES OF THE TECHNOLOGICAL PROCESS EFFICIENCY

For control ling the technological processes in an enterprise, a mathematical model of optimal allocation of resources is developed. The optimization criterion, reflecting the minimum deviation from the standards is formulated. Algoritms and a software testing of the hosiery manufacturer was carried out on the data basis of OSJC “Arshaluys” are developed.

Keywords: optimal allocation, economic resources, mathematical model, visual programming.

ՀՏԴ 687.01 (0.75)

Է.Է. ՄԱՅԻԼՅԱՆ, ՄԱՐԻԱՄ Խ. ՕՀԱՆՅԱՆ, ՄԵԼԻՆԵ Խ. ՕՀԱՆՅԱՆ

ՀԱՅԿԱԿԱՆ ՏԱՐԱԶՆԵՐԻ ՀԱՄԵՄԱՏԱԿԱՆ ՎԵՐԼՈՒԾՈՒԹՅՈՒՆԸ՝ ԸՍՏ ՏԱՐԱԾԱՇՐՋԱՆՆԵՐԻ

(Վանաձոր)

Ուսումնասիրվել են Սյունիք-Արցախի և Բարձր Հայքի կանացի հայկական տարազների համալիրների տարբերություններն ու յուրահատկությունները: Վերլուծվել են վերոհիշյալ տարածաշրջանների կանացի տարազի ձևվածքները, կարելու եղանակները, օգտագործվող գործվածքները, հագուստի լրացումներն ու ասեղնագործությունները:

Առանցքային բառեր. մետաքս, թավիշ, մահուդ, գործվածք, գոգնոց, վզատեղ:

Սյունյաց և Արցախի լեռնագոտիները հնագույն ժամանակներից ի վեր ունեցել են գրեթե չփոփոխվող արտաքին տեսքով կանացի զգեստներ: Գոյություն ուներ կանացի տարազի երկու համալիր, որոնք անվանվում էին **հայավարի** և **քաղքավարի**: Հայավարին Արցախին հատուկ ավանդական տարազն էր, իսկ

քաղքավարին՝ Երևանի և Թիֆլիսի հայ կանանց տարազի ընդօրինակված տարբերակը: Վերջինս արտահայտված էր հատկապես գլխի հարդարանքի ձևերում: Հայավարի համալիրի բաղկացուցիչ մասերից էր վրայի շապիկը, որն ուներ երկու տեսակ:

Առաջին տեսակը կարվում էր կարմիր գույնի կտավից, սատինից կամ մետաքսյա գործվածքից: Մեկ վրայի շապիկ ձևելու համար անհրաժեշտ էր 50-60 *սմ* լայնություն ունեցող 8 մ գործվածք: Ամբողջական գործվածքը շապիկի երկու երկարության չափ ծալում էին իրար վրա, որով ստացվում էին առաջամասն ու թիկնամասը, ապա փորում էին վզատեղի ու կրծքի բացվածքները, վերջինս հասնում էր մինչև գոտկատեղը: Կողքերում լայնացման նպատակով ավելացվում էր սեղանաձև մեկական գործվածք: Թևերը լայն էին և ուղիղ, 45-56 *սմ* երկարությամբ: Վզատեղի և կրծքի բացվածքը զարդարում էին 2 *սմ* լայնություն ունեցող սև գույնի թավշյա ժապավենով, և արծաթյա մանր զարդախողովակների շարան-սուրմայով:

Շապիկի երկրորդ տարբերակի թիկնամասը կարվում էր երկու տարբեր որակի գործվածքից. վերին մասը՝ կտավից, փեշի մասը՝ սատինից: Հարսանեկան կամ տոնական շապիկը կարվում էր կարմիր գույնի մետաքսյա գործվածքից: Այդ շապիկն անվանում էին **դրեյի** [1]:

Սյունիք-Արցախում կիրառվում էր տաբատի ձևման երկու տարբերակ, որոնք կարվում էին մետաքսյա կամ բամբակյա կարմիր գործվածքից:

Առաջին տարբերակի փողքերը 70-80 *սմ* լայնություն ունեցող գործվածքից էին՝ երկայնակի երկտակ ծալած, որոնց միջև առաջամասից և թիկնամասից կարվում էին մեկական սեղանաձև մասնիկներ: Սեղանի փոքր հիմքը դրվում էր գոտկատեղում և ուներ 14-22 *սմ* լայնություն: Տաբատը կարվում էր սպիտակ կտավե աստառով, գոտկատեղում հավաքվում և կապվում էր խոնջանակապի միջոցով:

Տաբատի երկրորդ տարբերակի ձևվածքը հետևյալն էր. փողքերի միջև՝ վերևում, ավելացվում էր 44 *սմ* երկարությամբ և 32 *սմ* լայնությամբ սուր անկյունները դեպի վեր շեղանկյունաձև մասնիկ: Նեղ փողքաբերանին կարվում էր սև գույնի մահուդյա, թավշյա կամ մետաքսյա գործվածք: Վերջինիս վերևի եզրին կարվում էր վրադիր ասեղնագործ ժանյակ, որը երևում էր վրայի շապիկի տակից: Վերևամասը գոտկատեղում դարձյալ խոնջանակապի միջոցով էր ամրացվում [2]:

Սյունյաց և Արցախի համալիրում պարեգոտը հայտնի էր **իրեքփշկանի**, **խըլըղ**, **ղաբա** անուններով: Իրեքփշկանի անվանումն ավելի էր համապատասխանում զգեստին, քանի որ փեշը բաղկացած էր երեք մասից: Տարածված էր

վերնազգեստի չորս տարբերակ, որոնք միմյանցից զատորոշվում էին ձևվածքով, թևերի երկարությամբ և զարդարման եղանակով նկ.1:

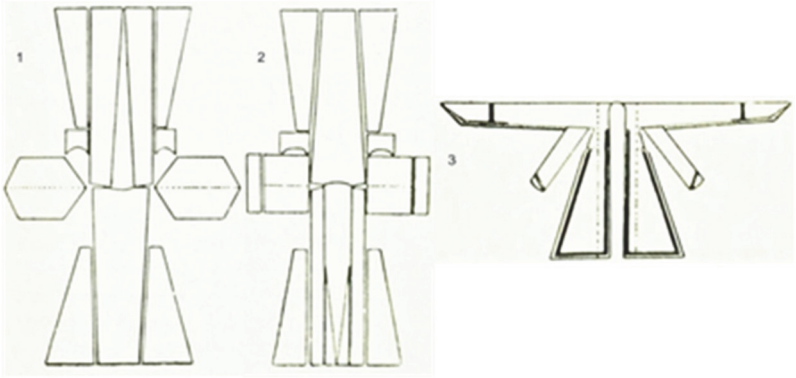

Նկ. 1. Վերնազգեստ-իրեքփշկանու ձևվածքի երեք տարբերակը.
1-առաջին տարբերակ, 2-երկրորդ տարբերակ, 3-երրորդ տարբերակ

Առաջին տարբերակը՝ **ալուստավորը**, սրածայր թևքաբերանով էր, որի եզրերին շարվում էին եռանկյունաձև զարդարակախիկներ: Թևի ճեղքը զարդարվում էր արծաթյա գնդաձև կախիկ-կոճակներով: Հարուստ կանանց վերնազգեստի այդ բոժոժաշարը հասնում էր մինչև արմունկ:

Վերնազգեստի երկրորդ տարբերակը կոչվում էր **խըլըգյոդակ**, ուներ ուղիղ թևքաբերան: Կողքերում՝ առաջամասից և թիկնամասից, ավելացվում էին մեկական շեղ գործվածք և մեկական ներսի գրպան: XX դարի սկզբին վերնազգեստի ձևվածքում մեծ փոփոխություն կատարվեց. թևերի հիմքը, թևատեղերը և թևքաբերանը սկսեցին ձևել կորագիծ: Թևքաբերանը զարդարվում էր եռանկյունաձև զարդարակախիկներով:

Վերնազգեստի երրորդ տարբերակը կարում էին կանաչ գույնի մետաքսյա գործվածքից, և ձևվածքով նման էր առաջին և երկրորդ տարբերակներին: Այս վերնազգեստն ուներ կրկնակի թևեր, որոնցից վերևինը երկար էր և սրածայր:

Իրեքփշկանու չորրորդ տարբերակը հագնում էին աղջիկները: Այն գործածության մեջ մտավ XX դարի սկզբին: Ձևվածքով նման էր առաջին և երկրորդ տարբերակներին, բայց դրանցից ավելի կարճ էր: Երկարությունը հասնում էր կոնքերից քիչ ներքև [3]:

Սյունիք-Արցախի կանանց ավանդական տարազն իր ինքնատիպությամբ երկար է պահպանվել, քանի որ XIX դարում և XX դարի սկզբներին, իր մեկուսացված լինելու հետևանքով, այդ լեռնաշխարհը զարգացածությամբ ետ էր մնում:

1829-1830թթ. Արևելյան Հայաստանը Ռուսաստանի կազմի մեջ միավորվելուց հետո, Բարձր Հայքի զգեստի ձևերը հայ գաղթականների հետ տարածվեց

նրանց նոր բնակության վայրերում՝ Շիրակի, Ջավախքի, Ախալցխայի, Շալկայի և այլ շրջաններում:

Կանանց զգեստի համալիրում գործածական էր միևնույն ձևվածքի վերնազգեստի չորս տարբերակ, որոնք տարբերվում էին գործվածքի որակով և զարդաձևերով: Մահուդից կարված վերնազգեստը կոչվում էր **ջուպպա**, թավշից կարվածը՝ **խրխա**, մետաքսիցը՝ **ղատիֆա**, **ֆայ**, **լահոռ**, իսկ բրդյա գործվածքից կարվածը՝ **փութալի**: Ղատիֆան, խրխան, փութալին տոնական վերնազգեստներ էին, իսկ ջուպպան՝ ամենօրյա: Բարձր Հայքում տարածված էր վերնազգեստի վեց տարբերակ:

Առաջին տարբերակը կարվում էր կարմիր, կանաչ, մուգ կապույտ գույնի թավշից կամ մուգ կապույտ գույնի մահուդից: 60-64 *սմ* լայնություն ունեցող մահուդի կամ թավշի երեք երկարությունը կազմում էին վերնազգեստի հիմնական մասը՝ առաջամասի երկու փեղկը և թիկնամասը, որոնց միացվում էին թևերը, թևատակից մինչև գոտկատեղ լայնացող առանձին հավելվածները և քղանցքը լայնացնող սեղանաձև հատվածները: Մեկ վերնազգեստ կարելու համար անհրաժեշտ էր 8 *մ* մահուդ կամ թավիշ, նույնքան էլ բամբակյա միագույն գործվածք՝ աստառապատման համար:

Երկրորդ տարբերակը առաջինից զատորոշվում էր կողքերում ավելացված հատվածների տեղադրման դիրքով: Կարվում էր 46 *սմ* լայնություն ունեցող թավշյա գործվածքի երեք երկարությունից, ըստ կրողի հասակի, որին ավելացվում էին կողքի հավելվածները և թևերը: Մեկ վերնազգեստի համար օգտագործվում էր 6,5-7 *մ* թավիշ:

Երրորդ տարբերակը կարվում էր բամբակյա մուգ կապույտ գույնի գործվածքից՝ առանց ուսակարի, գոտկատեղում՝ կարով: Այն առավելապես տարածված էր չունևոր խավերում: Հասարակ գործվածքից և քղանցքը ավելի լայն կարելու հանգամանքը ցույց է տալիս, որ այդ վերնազգեստը հնարավոր էր օգտագործել դաշտում հողային աշխատանք կատարելու ժամանակ: Այս տարբերակը շուտով վերացավ, որին փոխարինեց երկրորդ տարբերակը:

Չորրորդ տարբերակի թիկնամասը բաղկացած էր երկու երկայնակի գործվածքից, որոնք միմյանց միանում էին ներսի կարով: Երկարացնելու նպատակով թևերի հիմքում կար ավելացված հատված: Մնացած մասերի ձևվածքը առաջին տարբերակի նման էր:

Վերնազգեստի հինգերորդ տարբերակն ուներ ամբողջական թիկնամաս: Առաջամասի կողքերին միացվում էր մեկական ամբողջական հատված, իսկ այդ հատվածի և թիկնամասի գործվածքի միջև մեկական եռանկյունաձև հավելված: Այս տարբերակը զարդարվում էր նույն եղանակով, ինչ առաջին, երկրորդ և չորրորդ տարբերակները:

XIX դարի վերջին և XX դարի սկզբներին՝ կապիտալիստական հարաբերությունների զարգացմանը սուգընթաց, զգալի փոփոխություն կատարվեց ավանդական տարազի ձևարվեստում: Բարձր Հայքի կանանց վերնազգեստի ձևման մեջ առաջանում է մի նոր՝ վեցերորդ տարբերակ. որում թևերի միացման տեղերը փորվածքով էին, իսկ թիկնամասը՝ ամբողջական [4]:

Բարձր Հայքի կանանց վերնազգեստը համալրվում էր գոգնոցով, գոտիով և կրծկալով, որոնց ասեղնագործության մոտիվը բուսանախշերն էին, մեծ ծաղկանախշերը: Գոգնոցն ուներ երկու տարբերակ. առաջին տարբերակն ուղիղ եզրերով էր, երկրորդը՝ երեք կողմից ալիքաձև-ծոնթաձև: Հյուսված գոտիներն ունեին ուշագրավ հատկանիշներ, որոնք պայմանավորված էին համաչափությամբ: Կանացի տարազի մաս էր կազմում նաև սակավ գործածվող արծաթյա գոտին: Կարևոր նշանակություն ուներ նաև կրծկալը, որով ծածկում էր վերնազգեստի կրծքի մեծ բացվածքը: Դրա գործածումն ուներ երկու եղանակ՝ վերնազգեստի տակից և վերնազգեստի վրայից [3]:

Ալեքսանդրապոլում, Ախալցխայում և Ախալքալքում գործածական էր կարճ բաճկոնը՝ **սալթան**: Տարածված էր այս համալիրի երկու տեսակ:

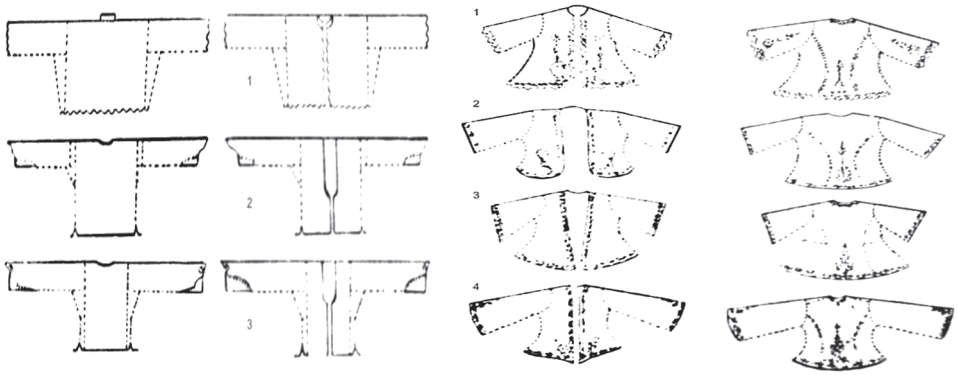

ա բ

Նկ. 2. Կանացի կարճ վերնազգեստի երկու տեսակ.
ա-առաջին տեսակի երեք տարբերակ, բ-երկրորդ տեսակի չորս տարբերակ

Առաջին տեսակն ուներ երեք տարբերակ. առաջինն ալիքաձև եզրերով էր, թևատակի գործվածքը՝ ամբողջական, որը ծառայում էր նաև անութների ու կողքերի լայնացման նպատակին: Թևերը լայն էին, ըստ որում թևերի հիմքն ու թևքաբերանը գրեթե հավասար լայնություն ունեին: Այս ձևը Կարինի որոշ հայեր **սատանայի ձև** էին անվանում: Կարճ վերնազգեստի երկրորդ տարբերակի անութները եռանկյունաձև հավելվածով էին: Այս տարբերակը լայն գործվածքից կարելու պատճառով կողքերում լայնացման անհրաժեշտություն չուներ: Երրորդ

տարբերակի բաճկոնի անութներում և կողքերին ավելացված գործվածքները միմյանց միացվում էին ուղիղ, լայնակի կարով: Անութատակի գործվածքը դեպի ներքև վերջանում էր ուղիղ, բայց աստիճանաբար ավելի նեղ:

Այսպիսով՝ կարճ բաճկոնի առաջին տեսակի երեք տարբերակները, որոնք ունեին ձևվածքի որոշ տարբերություններ, ավելի հին էին (նկ.2ա):

Երկրորդ տեսակը ձևվածքով տարբերվում էր առաջինից: Այն կարվում էր բացառապես թավշյա մանուշակագույն, կապույտ, մուգ կարմիր գույնի գործ-վածքից: Այս տեսակն ուներ չորս տարբերակ: Առաջինն ալիքաձև կտրած եզրերով էր, վզատեղի կլոր բացվածքով, ճոխ ասեղնագործությամբ: Երկրորդ տարբերակն ուներ ուղիղ եզրեր, առաջամասում փեշը կոր էր, իսկ թիկնամասում կար երկայնակի կար: Երրորդ ու չորրորդ տարբերակները սրածայր, աջ ու ձախ փեղկերով էին, ըստ որում, չորրորդն առաջամասում երկու երկայնակի կար ուներ: Կարճ վերնազգեստի երկրորդ տեսակն իր չորս տարբերակներով նորաձևության արդյունք էր (նկ.2բ) [1]:

Այսպիսով՝ վերլուծելով Սյունիք-Արցախի և Բարձր Հայքի տարածաշրջանների տարազների համալիրները, առանձնացվել և դուրս են բերվել հետևյալ տարբերությունները և յուրահատկությունները (աղ.):

Աղյուսակ

Սյունիք-Արցախի և Բարձր Հայքի տարածաշրջանների տարազների տարբերություններն ու յուրահատկությունները

Տարածաշրջան / Հատկանիշ	Սյունիք-Արցախ	Բարձր Հայք
Ձևվածք	պարզ էր	բարդ էր
Գործվածք	կտավ, մետաքս, սատին	մահուդ, մետաքս, թավիշ, բուրդ
Գույն	կարմիր, կանաչ	կարմիր, կանաչ, մուգ կապույտ
Լրացումներ	լրացումներ չկային	գոգնոց, գոտի, կրծկալ
Ասեղնագործություն և զարդանախշեր	սակավ էին	առատ բուսանախշեր, ծաղկանախշեր
Ենթարկվելիությունը նորաձևությանը	չէին ենթարկվում	ենթարկվում էին

ԳՐԱԿԱՆՈՒԹՅԱՆ ՑԱՆԿ

1. **Վարդումյան Դ.Ս.** Ալբոմ հայկական տարազ / Պատ. խմբ. Օ.Ա. Մարկոսյան. – Եր.: «Սովետական գրող» հրատ., 1983. – 198էջ:

2. **Ավագյան Ն.Ք.** Հայկական ժողովրդական տարազը (XIX դ. - XX դ. սկիզբ) / Պատ. խմբ. Վ.Հ. Բդոյան. - Եր.: ՀՍՍՀ ԳԱ հրատ., 1983. – 113 էջ:
3. http://www.historymuseum.am
4. http://www.hy.wikipedia.org

Э.Э. МАИЛЯН, МАРИАМ Х. ОГАНЯН, МЕЛИНЕ Х. ОГАНЯН

СРАВНИТЕЛЬНЫЙ АНАЛИЗ АРМЯНСКОЙ НАЦИОНАЛЬНОЙ ОДЕЖДЫ ПО РЕГИОНАМ

Исследованы особенности и различия женской армянской национальной одежды в Сюник-Арцахе и Барцр Айке. Проведен анализ покроя армянской национальной одежды в названных регионах, способов шитья, используемых вязок, дополнения одежды и рукоделия.

Ключевые слова: шелк, бархат, холст, ткань, фартук, горловина.

E.E. MAYILYAN, МАРИАМ KH. OHANYAN, МЕЛИНЕ KH. OHANYAN

COMPARATIVE ANALYSIS OF ARMENIAN NATIONAL CLOTHES

The peculiarities of Armenian female national clothes in Syunik-Artsakh and Bardsr Haik are studied. The patterns of female national clothes, the sewing methods, the fabrics used, the supplements of clothing and the embroideries of the mentioned regions are analyzed.

Keywords: silk, fringe, velvet, material, apron, neck.

ՀՏԴ 67.677.02

Մ.Հ. ՍԱՀԱԿՅԱՆ, Հ.Ս. ՍԱՐԱՖՅԱՆ, Լ.Ս. ՍԱՐԳՍՅԱՆ

ՁԵՎՄԱՆ ՆՈՐԱՐԱՐԱԿԱՆ ՏԵԽՆՈԼՈԳԻԱՆԵՐԻ ԿԻՐԱՌՄԱՆ ԱՐԴՅՈՒՆԱՎԵՏՈՒԹՅԱՆ ԳՆԱՀԱՏՈՒՄԸ

(Գյումրի)

Առաջարկվում է տրիկոտաժե պաստառի օպտիմալ ձևվածքի եղանակի ընտրության մեթոդ, որով կարելի է ապահովել միջլեկալային թափոնների նվազագույն արժեքը: Ձևվածքի օպտիմալ եղանակների ընտրությունն իրականացվում է գծային ծրագրավորման խնդրի մաթեմատիկական մոդելի միջոցով:

Առանցքային բառեր. օպտիմալ որոշում, տնտեսական արդյունավետություն, ձևվածքի եղանակներ, միջլեկալային թափոնների նվազեցում:

Թեթև արդյունաբերության ոլորտում ձեռնարկության աշխատանքի վերջնական տնտեսական արդյունքը մեծ չափով կախված է հումքի ճիշտ ընտրությունից և արդյունավետ օգտագործումից: Կարի ձեռնարկություններում հումքի